FLOCCAGGIO OGGETTI

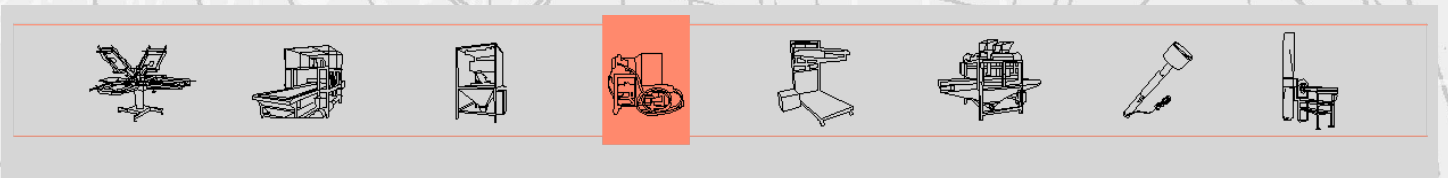

Gruppo Distributore Elettro-Pneumatico di Flock - mod. ESP1

Il **Gruppo Distributore Elettro-Pneumatico di Flock mod. ESP1** è indicato soprattutto per il floccaggio di parti interne.

La macchina è composta da due elementi separati:

– **Gruppo di dosaggio/ contenimento**, che consiste in uno speciale contenitore di flock provvisto di ruote, alla cui base è posta una spazzola dotata di variatore di velocità. La spazzola alimenta il flock al miscelatore flock/ aria in maniera costante e regolabile. I flussi di flock ed aria sono regolabili indipendentemente attraverso un PLC.

– **Gruppo di spruzzatura**, che consiste in una pistola speciale collegata ad un apposito tubo flessibile.

L'unità è collegata ad un **Generatore Elettrostatico mod. GE/101/NEA** (tensione variabile 0÷50,000 Volt).

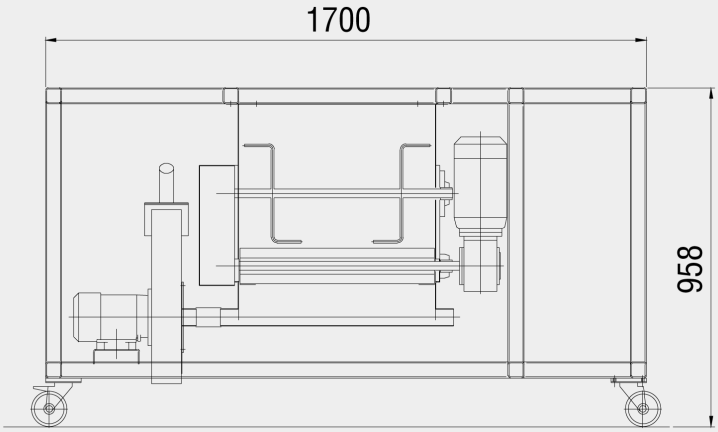

TECHNICAL DATA	
Alimentazione	400 V/50 Hz/trifase
Potenza installata	1 kW
Aria compressa	7±1 Kg/cm²

Member of CISQ Federation
RINA
CERTIFIED MANAGEMENT SYSTEM
ISO 9001 - ISO 14001
GREEN LABEL
SUSTAINABLE MACHINERY CERTIFICATION

AIGLE

AIGLE Macchine srl • Via Donatello, 8 • 10071 Borgaro Torinese • ITALIA • Tel. +39 0112624382 • www.aigle.it • e-mail: info@aigle.it